■基礎寸法表　　地耐力30以上(kN/㎡)

間口呼称	奥行呼称	独立基礎	土間コンクリート考慮基礎
		E・F	E・F
24+24	50	1100	600
24+24	57	1200	650
27+27	50	1200	650
27+27	57	1300	700
30+30	50	1300	700
30+30	57	1400	750

寸法図:(単位mm)

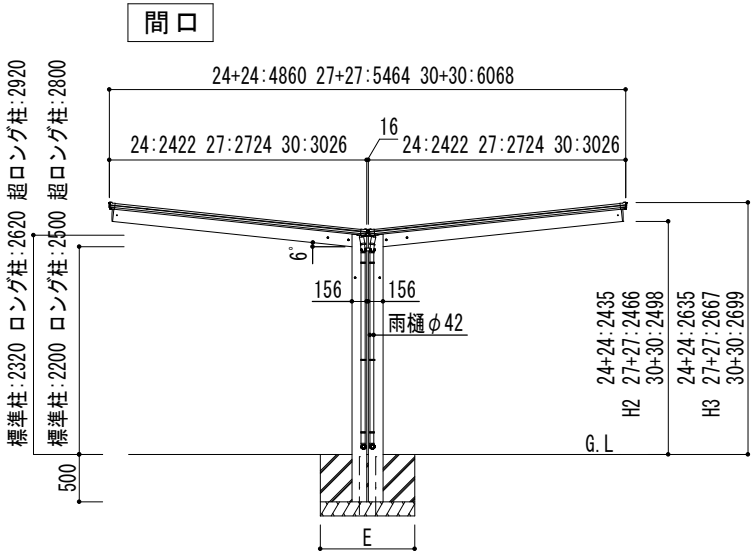

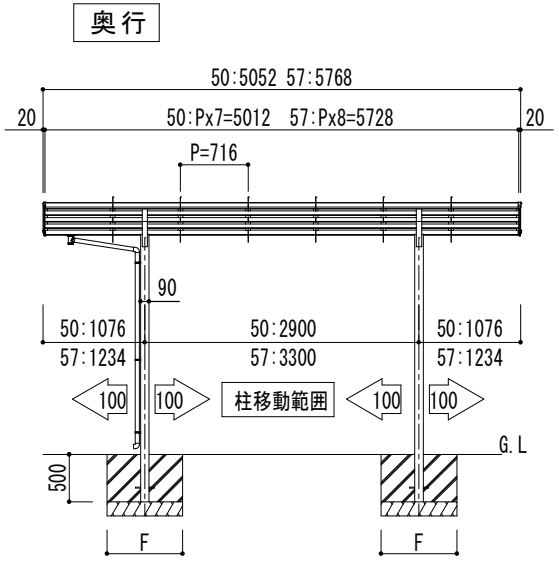

・ロング柱:2500 (超ロング柱:2800)の場合、H2,H3に300(600) 足した寸法にしてください。

カタログP9

変更記事	設計監理 殿	工事名	アーバンルーフⅡ	照査	担当	作図	尺度	御受領印	Daisen ㈱大仙	図番
	施工 殿	図面名	レギュラータイプ Y合掌セット(2台用)				1/40	年 月 日		